correspondentieadres
HeBlad - België
Lange Lozanastraat 142
2018 Antwerpen
T. 03 808 1759
info@HeBlad.be
www.HeBlad.be



Backgammon Antraciet-beton 2 persoons

Code de produit: GT.BG.AB2

€ 2.400,00 hors TVA
(€ 2.904,00 TVA incl.)

2e product en volgende voor
€ 2.300,00 per stuk, bespaar 4% !

Backgammon tafel antraciet beton

Duurzaam, subtiel en ongelofelijk praktisch. Dat is de backgammon tafel voor 2 personen in de kleur antraciet beton. Gemaakt om jarenlang plezier van te hebben. Het tafelblad is uitgerust met het bordspel backgammon, waardoor de tafel zowel gebruikt kan worden als speltafel, maar ook als reguliere tafel met twee zittingen. De betonnen antracietkleur behoudt jarenlang de originele kleur, omdat het beton door en door deze kleur heeft. Vanwege de volledige vervaardiging uit kwaliteitbeton is de tafel niet gevoelig is voor extreme weersomstandigheden of beschadigingen. Het slanke uiterlijk van de tafel maakt hem geschikt voor kleinere locaties of om te combineren met ander speltafels, banken of picknicksets van HeBlad.

Specificaties van de backgammon tafel 2 persoons

Wat maakt de backgammontafel zo bijzonder? Zowel de tafel als de zittingen zijn gemaakt uit antraciet beton, dit betekent dat het beton door en door antraciet is. Kleurbehoud is dus gegarandeerd. Het gewicht maakt de tafel perfect voor (openbare) buitenterreinen. De zitplaatsen hebben een hoogte van 50 cm en het tafelblad ligt op 75 cm. Het backgammonspeelbord is geïntegreerd in het tafelblad en vervaardigd uit natuursteen. Het tafelblad is 60 x 60 cm en 10 cm dik.

23 november 2026 - Prix sujets à changement

Onze producten worden geleverd vanuit onze fabriek in Nederland.

correspondentieadres

HeBlad - België
Lange Lozanastraat 142
2018 Antwerpen
T. 03 808 1759
info@HeBlad.be
www.HeBlad.be

vestigingsadres

HeBlad BV
Diamantweg 22
NL - 5527 LC Hapert

Hoe wordt de backgammon tafel geplaatst?

Vanwege het gewicht en de omvang van de backgammon tafel 2-persoons antraciet beton, vervoeren en plaatsen wij de tafel voor u. Voor een goede levering hebben we leveringsvoorwaarden opgesteld. Dit om te voorkomen dat onze vrachtwagen en kraan niet bij de plaats van bestemming zouden kunnen komen. Mocht u de tafel in de toekomst willen verplaatsen, dan kunt u bij ons een verplaatsing aanvragen. Zo hoeft u zelf geen materieel hoeft te regelen, maar zeker bent van de juiste behandeling van uw prachtige backgammontafel 2-persoons antraciet beton.

Vragen over de backgammon tafel van HeBlad?

Neem vooral contact met ons op als u vragen heeft, advies kunt gebruiken of vragen heeft over onze producten, werkwijze, levertijden of mogelijkheden. Wij helpen u graag verder en voorzien uw terrein met liefde van een product van HeBlad.

* Bij bestelling van een backgammontafel krijgt u één set backgammonstukken gratis meegeleverd. Dit is inclusied vijf dobbelstenen.

Onze producten worden geleverd vanuit onze fabriek in Nederland.

correspondentieadres
HeBlad - België
Lange Lozanastraat 142
2018 Antwerpen
T. 03 808 1759
info@HeBlad.be
www.HeBlad.be

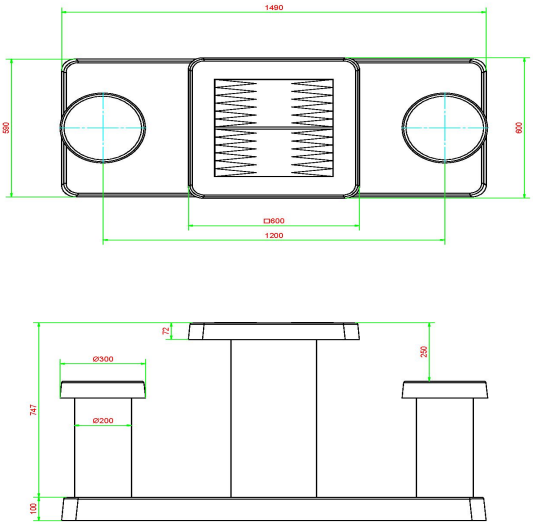

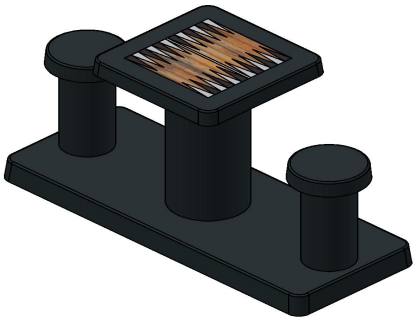

HeBlad
www.HeBlad.com
GT.BG.AB2

Gewicht ± 490 KG.

Spécifications Backgammon Antraciet-beton 2 persoons

Code de produit	GT.BG.AB2	Épaisseur du plateau de table	7 cm
Couleur	Béton anthracite	Hauteur de la table	75 cm
Dimensions (L x l x h)	149 x 59 x 85 cm	Hauteur d'assise	50 cm
Dimensions du plateau de table (L x l)	60 x 60 cm	Dimensions plaque de fond (L x l x h)	120 x 60 x 10 cm
Dimensions du jeu	41,5 x 41,5 cm	Poids	425 kg

Produits associés


GT.CH.AB2


GT.BG.4


GT.BG.Pieces

Onze producten worden geleverd vanuit onze fabriek in Nederland.