correspondentieadres
HeBlad - België
Lange Lozanastraat 142
2018 Antwerpen
T. 03 808 1759
info@HeBlad.be
www.HeBlad.be



Pingpongtafel Afgerond Naturel Beton

Code de produit: PP.AR.NT

€ 1.850,00 hors TVA
(€ 2.238,50 TVA incl.)

2e product en volgende voor
€ 1.750,00 per stuk, bespaar 5% !

Betonnen pingpongtafel met afgeronde hoeken

Onze betonnen pingpongtafels zijn een absolute aanwinst voor iedere openbare ruimte, camping, tuin of speeltuin. Waarom afgeronde hoeken? De tafel is gemaakt van hoogwaardig naturel beton, wat een extreem hard materiaal is. De afgeronde hoeken maken deze tafel veilig om te gebruiken. Er kan namelijk rond de tafel gerend en gespeeld worden, met minder kans op hard stoten tegen de verraderlijke punten. Daarom kunnen ook de jongere kinderen veilig een spelletje tafeltennis spelen.
Jong geleerd is immers oud gedaan.

Hoe word je beter in tafeltennis?

Zorg voor goed materiaal, analyseer de tegenstander, train op de service, speel gevarieerd en het allerbelangrijkste: speel vaak. Oefening baart kunst.
Gelukkig gaan de tafeltennistafels van HeBlad een leven lang mee en worden de batjes en ballen meegeleverd.

In welke kleur is de tafeltennistafel verkrijgbaar?

Voor deze pingpongtafel kiest u vanwege de kleur: deze geeft rustige, mooie

25 november 2026 - Prix sujets à changement

Onze producten worden geleverd vanuit onze fabriek in Nederland.

correspondentieadres
HeBlad - België
Lange Lozanastraat 142
2018 Antwerpen
T. 03 808 1759
info@HeBlad.be
www.HeBlad.be

vestigingsadres
HeBlad BV
Diamantweg 22
NL - 5527 LC Hapert

uitstraling. En vanwege de afgeronde hoeken. Het is daardoor een veilige oplossing die u op elke plek makkelijk kunt plaatsen. Waarbij de tafel een perfecte speelhoogte heeft voor kinderen en volwassenen.
Deze pingpongtafel is tevens verkrijgbaar in een blauwe en groene uitvoering. Kies de kleur die het best past in uw omgeving en laat deze door ons vakkundig plaatsen. Een absolute aanrader die in geen enkele tuin, speelterrein of park mag ontbreken.

Wat kenmerkt de betonnen pingpongtafel?

Deze betonnen tafeltennistafel kenmerkt zich door de eenvoudige maar vooral robuuste en veilige vormgeving. Het is een speltafel die in verschillende uitvoeringen verkrijgbaar is.
Dat wij zorg en aandacht aan de kwaliteit hebben besteed ziet u direct terug in de product kenmerken.
- Kleur: naturel beton, antraciet, groen en blauw
- Afmeting speelblad 274 x 152 cm
- Hoogte speelblad 76 cm
- Materiaal: massief beton, uit één stuk gegoten.

Tafeltennistafel online bestellen

Is de pingpongtafel online te bestellen? U bestelt alle producten van HeBlad heel eenvoudig via de website. Bestelt u bij HeBlad? Dan bestelt u direct bij de producent. U bent verzekerd van de beste kwaliteit. Daarom is het eenvoudig om producten te combineren. Een robuuste zitbank, een picknicktafel of een speltafel, alle producten worden gemaakt van hetzelfde beton en zijn daardoor altijd matchend met elkaar. Heeft u vragen over het assortiment? Wij helpen u graag verder bij het maken van een keuze of overtuigen u van de meerwaarde die dit product heeft. Neem gerust contact met ons op, wij staan voor u klaar!

Rolstoelgebruikers spelen met plezier tafeltennis

De afgeronde hoeken van onze tafeltennistafels zorgen voor extra veiligheid en een strakke look. Ook rolstoelspelers ervaren deze tafels als bijzonder toegankelijk en prettig. Een ware aanwinst in elke openbare ruimte. Beschikbaar in Groen, Blauw, Antraciet, Naturel-Beton en Antraciet-Beton.
** Bij aanschaf van een HeBlad pingpongtafel wordt gratis een setje batjes (4 batjes en 2 balletjes) meegeleverd.

Onze producten worden geleverd vanuit onze fabriek in Nederland.

correspondentieadres
HeBlad - België
Lange Lozanastraat 142
2018 Antwerpen
T. 03 808 1759
info@HeBlad.be
www.HeBlad.be

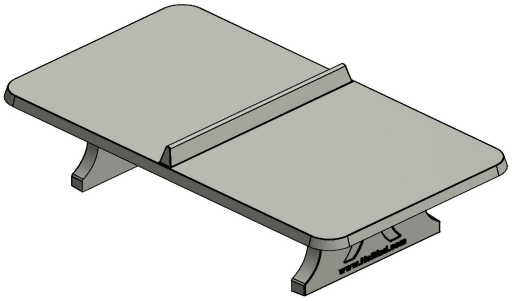

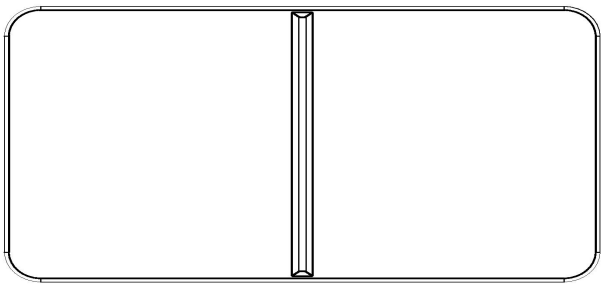

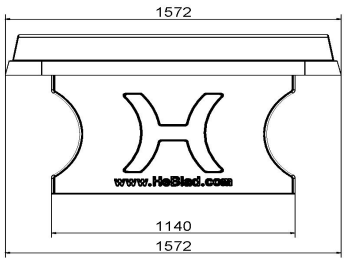

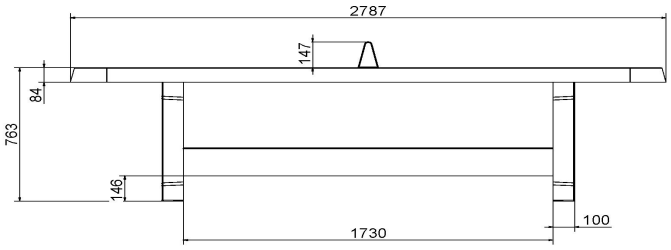

HeBlad
www.HeBlad.com
PP.AR.NT

Gewicht ± 1360 KG

Spécifications Pingpongtafel Afgerond Naturel Beton

Code de produit	PP.AR.NT	Hauteur de la table	76 cm
Couleur	Béton naturel	Hauteur du filet	14,75 cm
Dimensions plateau de jeu (L x l)	274 x 152 cm	Poids	1360 kg
Dimensions bas de plateau de jeu	279 x 157 cm	Écartement entre les pieds	183 cm (la distance de centre à centre)
Épaisseur plateau	8,4 cm		

Produits associés


PP.AR.BL


PP.GR


B.DS10


OP.PP

Onze producten worden geleverd vanuit onze fabriek in Nederland.