correspondentieadres

HeBlad - België
Lange Lozanastraat 142
2018 Antwerpen
T. 03 808 1759
info@HeBlad.be
www.HeBlad.be

vestigingsadres

Picknickset Compact Naturel Beton 2 persoons

Productcode: PS.C.2

Deze betonnen set bestaat uit een onderplaat met daarop een blanco tafel en twee zitjes. Zeer fraai ogende picknickset, geschikt voor elke plek waar men vertier wenst voor zowel jong als oud. De onderplaat is precies de maat van 10 stoeptegels van 30x30cm. Bij verwijdering van deze tegels past de onderplaat van de speltafel precies in die ruimte. Het voorwerk dient vóór de levering verricht te zijn. Als de locatie met onze vrachtwagen bereikbaar is zetten wij de speltafel direkt op de door u aangewezen plek.

Net als alle andere tafels en banken van HeBlad is de tafel geheel uit één stuk hoogwaardige beton gegoten.

€ 1.725,00 excl. BTW
(€ 2.087,25 incl. BTW)

2e product en volgende voor
€ 1.625,00 per stuk, bespaar 5% !

Onze producten worden geleverd vanuit onze fabriek in Nederland.

25 april 2024 - Prijswijzigingen voorbehouden

correspondentieadres
HeBlad - België
Lange Lozanastraat 142
2018 Antwerpen
T. 03 808 1759
info@HeBlad.be
www.HeBlad.be

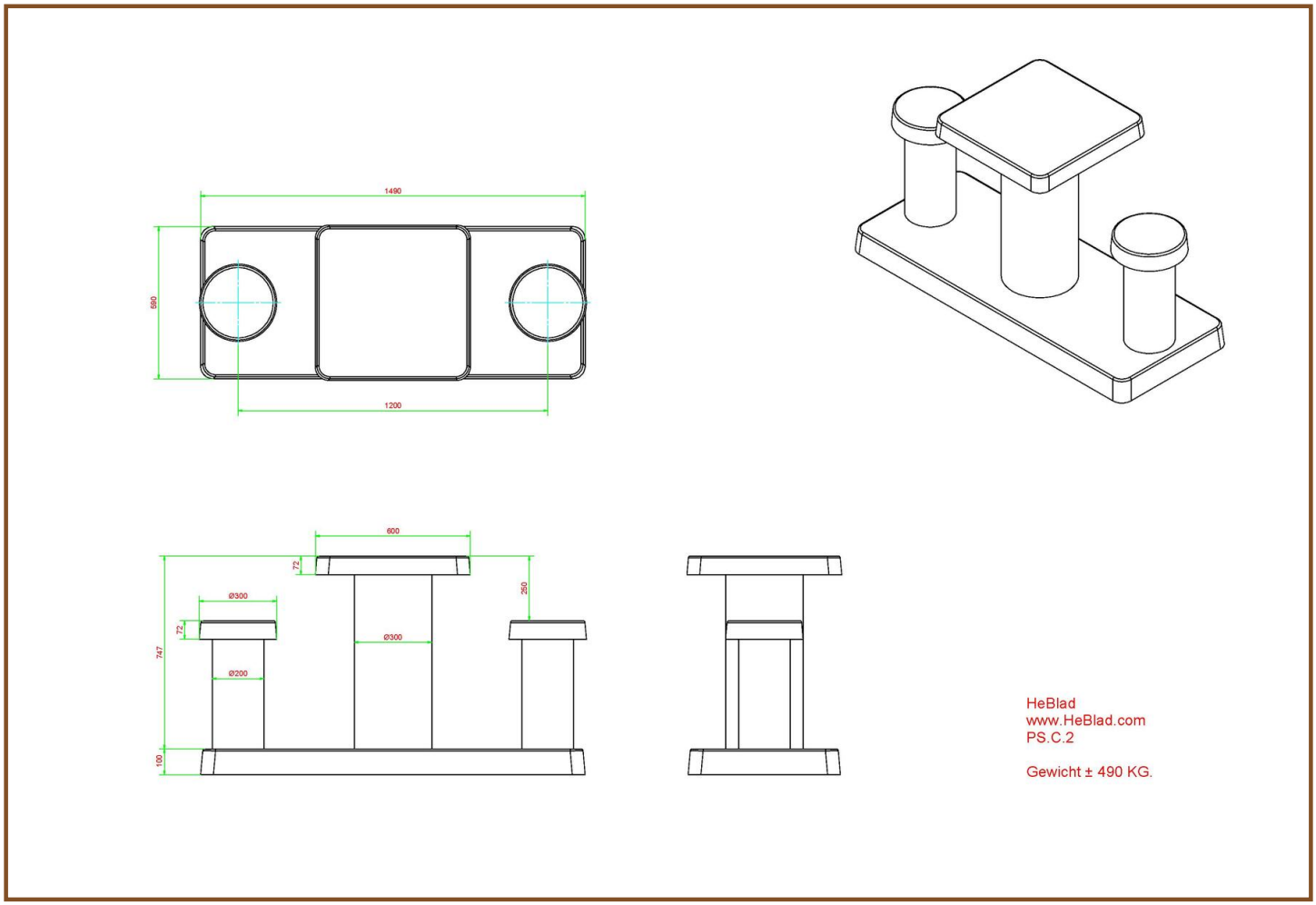

Specificaties Picknickset Compact Naturel Beton 2 persoons

Productcode	PS.C.2	Afmeting tafelblad (L x B)	60 x 60 cm
Kleur	Naturel Beton	Dikte tafelblad	7.2 cm
Afmetingen (L x B)	149 x 59 cm	Gewicht	410 kg
Hoogte tafelblad	75 cm	Dikte onderplaat	10 cm
Zithoogte	50 cm		

Gerelateerde producten

PS.C.AB2

GT.CH.4

BB.T

GT.CK.Pieces

PS.DLAB.GT.132

Onze producten worden geleverd vanuit onze fabriek in Nederland.