adresse de correspondance

HeBlad - Belgique
Lange Lozanastraat 142
2018 Anvers
T. 03 808 1759
info@HeBlad.be
www.HeBlad.be

adresse siège social

HeBlad BV
Diamantweg 22
NL - 5527 LC Hapert

Ensemble pique-nique Standard XL

Code de produit: PS.ST.XL

€ 4.050,00 hors TVA
(€ 4.900,50 TVA incl.)

Cette table en béton est de très grande taille et de construction très solide. Les pieds, les bancs et le plateau étant coulés d'une seule pièce en béton, l'ensemble est absolument inamovible et résiste au vandalisme.

Cet ensemble pique-nique XL aura sa place dans une multitude d'endroits. Par exemple, dans les associations sportives, où toute l'équipe de foot peut s'y s'asseoir. Ou bien encore dans les écoles, où on peut l'envisager comme solution pour donner des cours à l'extérieur lorsqu'il fait beau. Et en dehors des heures de classe, la table peut servir pour des moments de convivialité.

Contrairement à nos autres tables, nous pouvons uniquement décharger cet ensemble pique-nique XL directement à côté du camion et seulement le déplacer en le faisant rouler sur une surface dure et plane. Il nous faut pour cela l'aide d'au moins 3 personnes.

28 octobre 2025 - Prix sujets à changement

Nos produits sont livrés depuis notre usine aux Pays-Bas.

adresse de correspondance

HeBlad - Belgique
Lange Lozanastraat 142
2018 Anvers
T. 03 808 1759
info@HeBlad.be
www.HeBlad.be

adresse siège social

HeBlad BV
Diamantweg 22
NL - 5527 LC Hapert

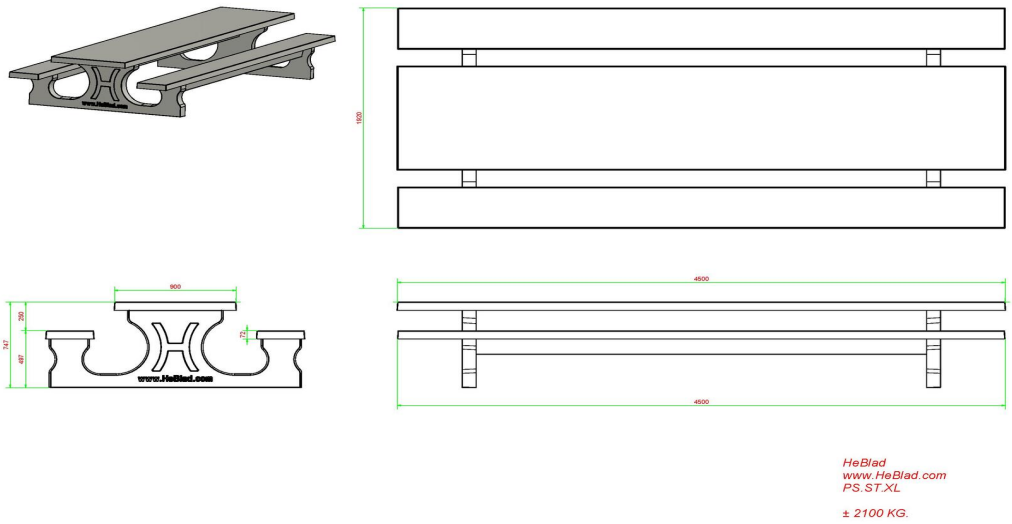

Spécifications Ensemble pique-nique Standard XL

Code de produit	PS.ST.XL	<meta charset="UTF-8" />Épaisseur du plateau de t	8 cm
Couleur	Béton naturel	Hauteur d'assise	50 cm
Dimensions (<meta charset="UTF-8" />L x l x h) &	450 x 192 x 75 cm	Poids	2100 kg
Dimensions du plateau de table (L x l)	450 x 90 cm	<meta charset="UTF-8" />Matériau d'assise	Béton
Hauteur de la table	75 cm	Écartement entre les pieds	355 cm (la distance de centre à centre)

Produits associés

PS.STA.XL

PS.DL.RT

OP.PS

PS.ST

Nos produits sont livrés depuis notre usine aux Pays-Bas.