adresse de correspondance

HeBlad - Belgique
Lange Lozanastraat 142
2018 Anvers
T. 03 808 1759
info@HeBlad.be
www.HeBlad.be

adresse siège social

Ensemble pique-nique Standard ovale anthracite laqué

€ 1.600,00 hors TVA
(€ 1.936,00 TVA incl.)

Code de produit: PS.STA.OV

Sa forme surprenante et la couleur anthracite laqué font que la table a une apparence chaude.
Cette table montre que la robustesse du béton et la forme gracieuse vont très bien ensemble.
Notre ensemble pique-nique vous assurera des bons et loyaux services pendant des années.

Nos produits sont livrés depuis notre usine aux Pays-Bas.

17 mai 2024 - Prix sujets à changement

adresse de correspondance

HeBlad - Belgique
Lange Lozanastraat 142
2018 Anvers
T. 03 808 1759
info@HeBlad.be
www.HeBlad.be

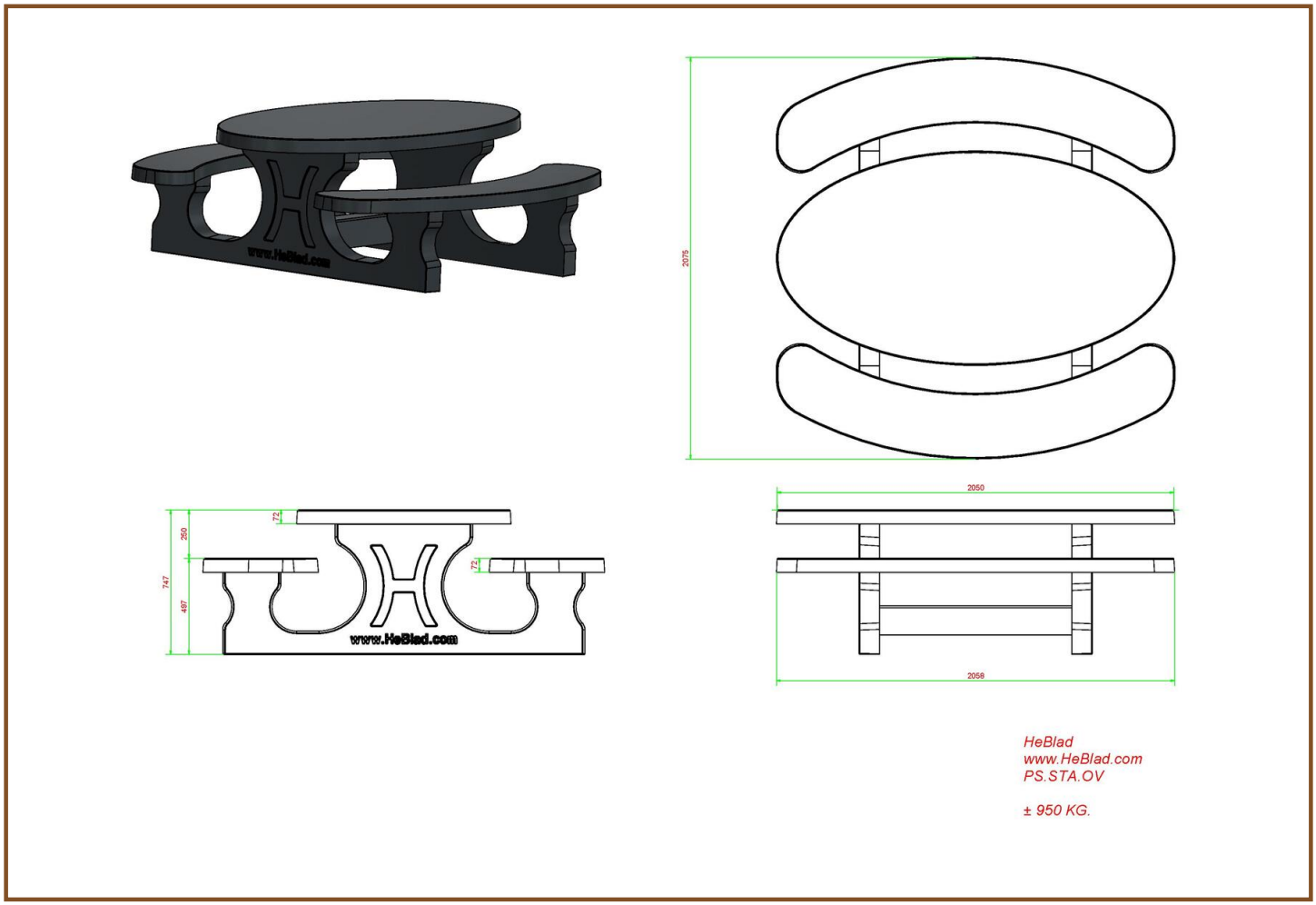

Spécifications Ensemble pique-nique Standard ovale anthracite laqué

Code de produit	PS.STA.OV	Epaisseur plateau de table	7.2 cm
Couleur	Anthracite laqué	Hauteur d'assise	49.7 cm
Dimensions (L x P x H)	211 x 205 x 75 cm	Poids	950 kg
Dimension du plateau (L x H)	205 x 110 cm	Matériel assise	Beton
Hauteur de la table	74.7 cm	Écartement entre les pieds	110 cm (la distance de centr

Produits associés

PS.ST.OV

PS.STAB.OV

PS.DLA.OV

OP.PS.AB

PS.STA.XL

Nos produits sont livrés depuis notre usine aux Pays-Bas.